Департамент корпоративного маркетинга 3М Россия

Корпоративные стандарты 3М
для партнеров компании 3М Россия

Декабрь 2008

Общие правила использования логотипа 3M

Соблюдение целостности логотипа 3M

- Прежде, чем использовать логотип, необходимо получить разрешение соответствующего функционального подразделения 3M. Важно относиться к логотипу 3M внимательно. Скачать изображение логотипа можно на сайте www.3M.com/identity в разделе «Download 3M Logo»
- Логотип 3M всегда должен быть в корпоративном красном цвете 3M Red (не допускается изменение цвета). Единственным исключением является черный цвет при условии черно-белой печати
- Логотип 3M не должен доминировать над логотипом партнера. Логотип партнера должен быть в два раза больше логотипа 3M
- Если логотип 3M используется вместе с логотипами других компаний (не Вашей), то его размер и качество исполнения должны быть такими же, как и логотипы других компаний.
- В случае размещения логотипа 3M на Web-сайте партнера, должно быть понтно, что данный ресурс принадлежит партнеру, а не компании 3M

Правила использования логотипа 3M

Логотип 3M может быть использован на рекламных и информационных материалах, канцелярских принадлежностях и т.д. при условии, если Вы имеете соответствующее разрешение от подразделения компании 3M и при этом обязуетесь соблюдать следующие требования:

- **Не разрешается** печатать логотип 3M обычным типографским шрифтом
- **Не разрешается** использовать логотип 3M как часть какого-либо другого символа или заключать его в какую-либо графическую форму
- **Не разрешается** использовать логотип 3M в его графическом начертании в тексте и заголовках.
- **Не разрешается** использовать символ товарного знака ™ или символ зарегистрированного товарного знака ® вместе с логотипом 3M
- **Не разрешается** использовать логотип 3M **более одного раза** на одной странице или визуальной поверхности

Высота буквы «М» в логотипе 3M принимается за единицу измерения. Расстояние от логотипа 3M до других элементов оформления должно быть не менее 1/2 высоты буквы «М».

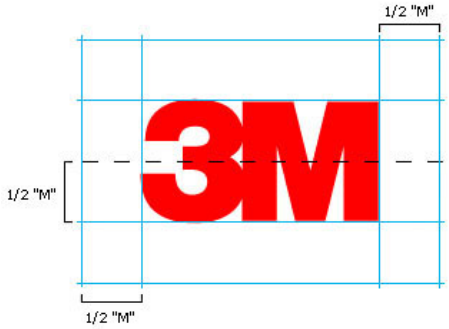

Логотип 3M должен быть **красного цвета – 3M Red**:
CMYK (для печати) – Cyan 0; Magenta 100; Yellow 90; Black 0
RGB (эл. версия**)** – Red 255; Green 0; Blue 0

Единственный допускаемый вариант - черный цвет при одноцветной печати.

Правила использования логотипа 3M для демонстрации причастности партнера к компании 3M (1)

Текст, указывающий принадлежность партнера к компании 3M, размещается в две строки снизу от логотипа 3M на расстоянии, равном половине высоты буквы «M» в логотипе с выравниванием по левому краю и должен быть равен по высоте логотипу 3M

Текст, объясняющий отношение партнера к компании 3M, должен размещаться под логотипом 3M на расстоянии ½ высоты буквы «M» в логотипе.

Необходимо указывать, какие продукты или услуги компании 3M предлагает партнер. Не следует указывать названия подразделений, отделов или проектов компании 3M.

Правильно

Официальный дистрибьютор

Материалы для авторемонта

Неправильно

Официальный дистрибьютор

Отдел материалов для авторемонта

Правила использования логотипа 3M для демонстрации причастности партнера к компании 3M (2)

Если помимо логотипа партнера и логотипа 3M используются логотипы других компаний, продукцию которых реализует партнер, то логотип 3M должен быть с ними одного размера и размещаться с ними на равных правах. Только логотип партнера может выделяться ярче, чем логотип 3M.

Защита торговых марок 3M

Правильное использование торговых марок компании 3M защищает их ценность. При каждом упоминании продуктов 3M в информационных материалах партнера, необходимо указывать официально зарегистрированное название торговой марки полностью и правильно. Если она используется неправильно, то есть вероятность, что ее название станет общеродовым и будет потеряна ее фирменная ценность.

- В печатном тексте названия торговых марок должны выделяться среди остальных слов специальными знаками – TM или ®
- Рекомендуется уточнять правильное написание торговых марок у своего контактного лица в компании 3M
- Дополнительная информация о защите торговых марок находится на сайте http://solutions.3m.com/wps/portal/3M/en_WW/Corp/Identity/Elements/Trademark/Guidelines/

Правила использования логотипа 3M на web-сайтах (1)

Если на сайте авторизованного партнера компании 3M (официального дилера, дистрибьютора и т.д.) представлены продукты и услуги компании 3M, то необходимо следовать правилам приведенным ниже:

- Логотип 3M никогда не должен быть частью верхнего колонтитула Web-сайта партнера
- Не разрешается использовать 3M или название продукта 3M в качестве идентификатора исходного домена, они могут следовать за ним через символ «/»

Правильно: http://www.generalmat.com/3mwindowfilm

Неправильно: http://www.3mwindowfilm/generalmat.com

- Текст, указывающий на принадлежность к компании 3M, не может быть размещен на верхнем колонтитуле или в заголовке на сайте партнера
- Логотип 3M всегда должен быть в красном цвете 3M Red (R: 255; G: 0; B: 0)
- Текст, указывающий на принадлежность к компании 3M, может быть черным или белым на темном фоне
- Не допускается использование любых графических изображений с сайтов, принадлежащих компании 3M (www.3MRussia.ru и т.д.) без предварительного разрешения со стороны компании 3M

Правила использования логотипа 3M на web-сайтах (2)

•Не допускается использование логотипа 3M внутри текста. Любые ссылки на компанию 3M в тексте делаются тем же шрифтом, что и весь остальной текст

Правильно: Каталог оконных пленок 3M

Неправильно: Каталог оконных пленок ~~3M~~

•Логотип 3M всегда должен сопровождаться указанием принадлежности к компании (например, “официальный дилер”). Логотип 3M вместе с объяснением может служить и ссылкой на сайт компании 3M

Официальный дилер

Материалы для авторемонта

•Запрещается использование логотипа 3M (графического изображения) как части текстовой ссылки. Активные ссылки в текстовом формате на сайт www.3MRussia.ru должны быть набраны тем же шрифтом, что и весь остальной текст

Правильно: www.3MRussia.ru **Неправильно:** www.~~3M~~Russia.ru

http://solutions.3m.com/wps/portal/3M/en_WW/Corp/Identity/Alliances/Third-Party/Leverage/Sole-Reference/WebSites/

Примеры использования логотипа 3M

(только логотип 3M)

Реклама

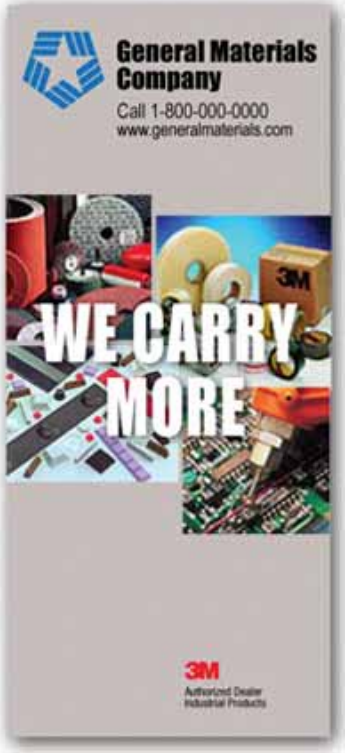

Литература

http://solutions.3m.com/wps/portal/3M/en_WW/Corp/Identity/Alliances/Third-Party/Leverage/Sole-Reference/

Примеры использования логотипа 3M

(логотип 3M с логотипами других партнеров)

Реклама

Литература

http://solutions.3m.com/wps/portal/3M/en_WW/Corp/Identity/Alliances/Third-Party/Leverage/Group/

Примеры использования логотипа 3M

(только логотип 3M)

Бланки, визитные карточки

Сувенирная продукция

http://solutions.3m.com/wps/portal/3M/en_WW/Corp/Identity/Alliances/Third-Party/Leverage/Sole-Reference/

Примеры использования логотипа 3M

(логотип 3M с логотипами других партнеров)

Бланки, визитные карточки

Сувенирная продукция

http://solutions.3m.com/wps/portal/3M/en_WW/Corp/Identity/Alliances/Third-Party/Leverage/Group/

Примеры использования логотипа 3M

(только логотип 3M)

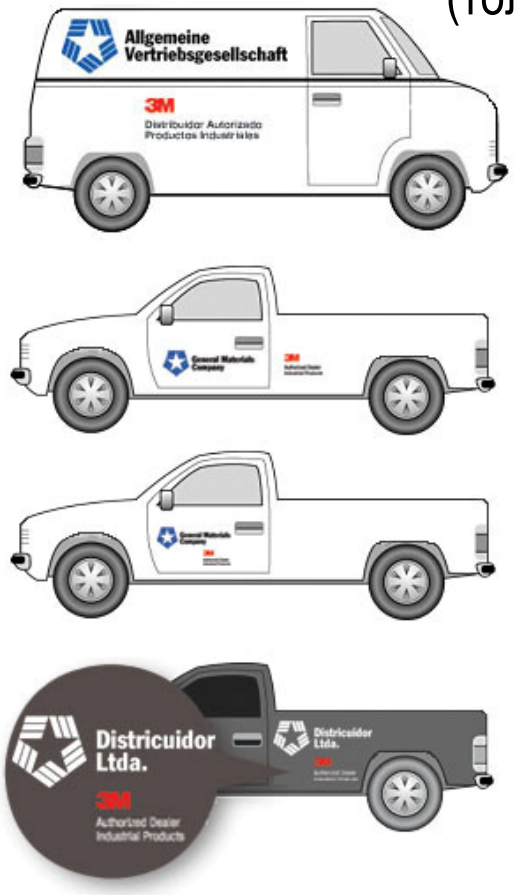

Корпоративный транспорт

Выставки и мероприятия

http://solutions.3m.com/wps/portal/3M/en_WW/Corp/Identity/Alliances/Third-Party/Leverage/Sole-Reference/

Примеры использования логотипа 3M

(логотип 3M с логотипами других партнеров)

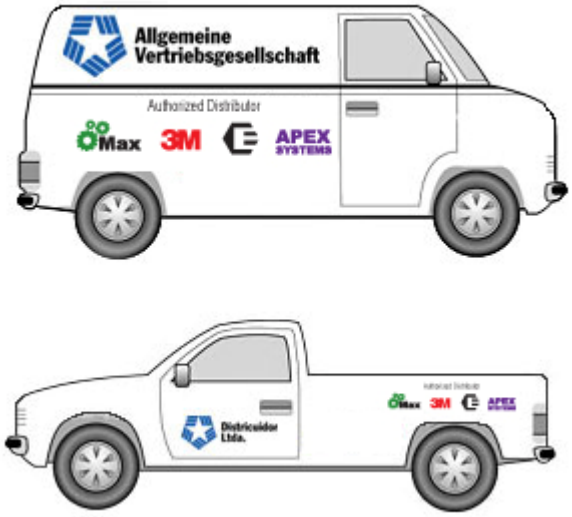

Корпоративный транспорт

Выставки и мероприятия

http://solutions.3m.com/wps/portal/3M/en_WW/Corp/Identity/Alliances/Third-Party/Leverage/Group/

Примеры использования логотипа 3M

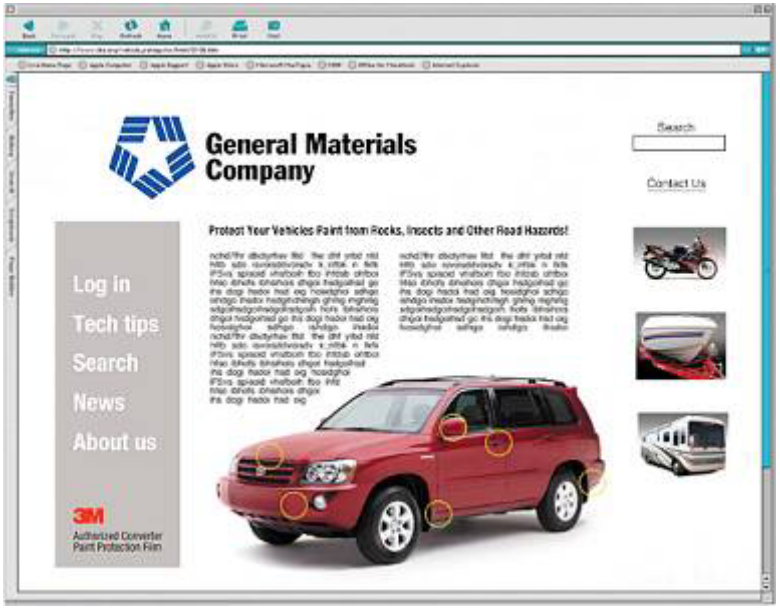

Веб-сайты

http://solutions.3m.com/wps/portal/3M/en_WW/Corp/Identity/Alliances/Third-Party/Leverage/Sole-Reference/WebSites/

http://solutions.3m.com/wps/portal/3M/en_WW/Corp/Identity/Alliances/Third-Party/Leverage/Group/WebSites/

Источники информации

- Сайт www.3m.com/identity
- Маркетолог отдела
- Отдел корпоративного маркетинга 3M Россия